第一交通産業グループ DAI-ICHI 組織図
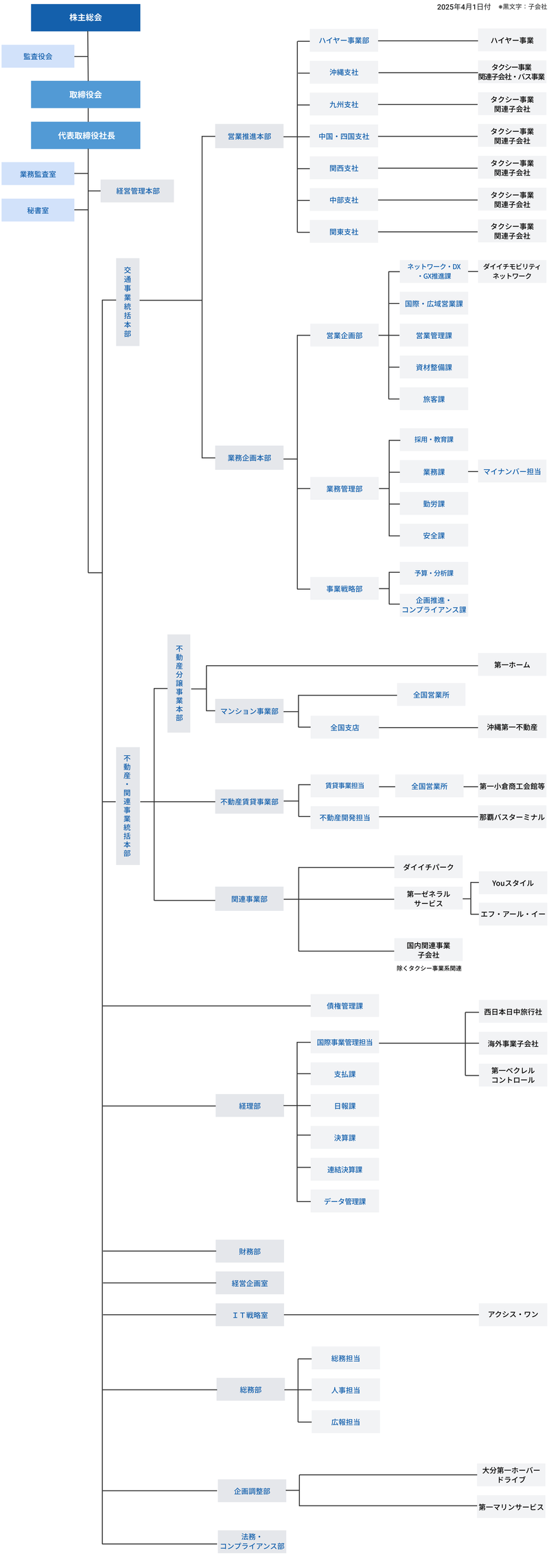
2025年4月1日付　※黒文字：子会社